podpora do rur 508

podpora pojedyncza do rur 609.6

podpora podwójna do rur 355.6 i 508

spusty wody z rurociągów

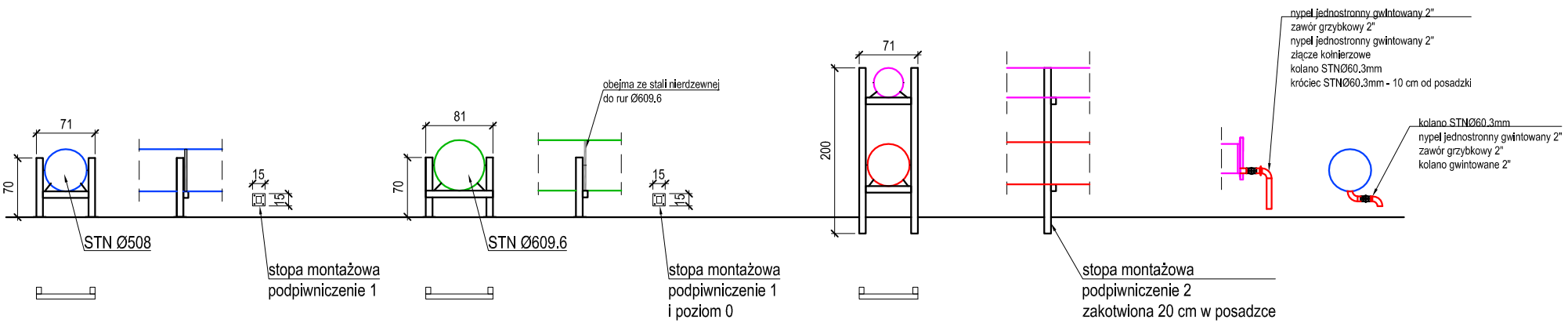

UWAGA:
Podane wymiary (cm) nie zwalniają wykonawcy od ich weryfikacji w trakcie realizacji robót.

	INNTECH s.c. K. Kowalewski, D.Kowalewska, G. Kowalewski 14-100 Ostróda, ul. Cicha 23			
Obiekt	Wymiana rurociągów zbiorczych w hali filtrów SUW Karolin			
Adres	Miasto Olsztyn, SUW Karolin, dz. nr 39/7, 42/2 i 43/1 - obręb nr 6, m.Olsztyn - jedn. ewid. 286201_1 M.Olsztyn			
Inwestor	Przedsiębiorstwo Wodociągów i Kanalizacji Sp. z O.O. ul. Oficerska 16a, 10-218 Olsztyn			Nr rys. S-24
Tytuł	Projektowane podpory rurociągów			Skala: brak
Projektant:	mgr inż. Grzegorz Kowalewski	01.2020	Nr upr: WAM/0022/POOS/08	
Sprawdził:	mgr inż. Bartosz Szewczyk	01.2020	Nr upr: WAM/0023/POOS/08	